Подшипники для железнодорожной техники

О компании

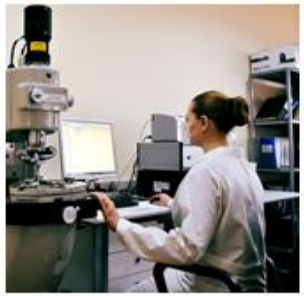

Ведущий производитель в Российской Федерации и странах СНГ

Внешний диаметр: **20-2200** мм
Выпускаемая номенклатура: более **9 800** модификаций подшипников

ЕПК объединяет **6** заводов:

- ООО «ЕПК-Новые технологии» (г. Москва)
- ОАО «ЕПК Волжский» (г. Волжский)
- АО «ЕПК Саратов» (г. Саратов)
- ООО «ЕПК-Бренко Подшипниковая компания» (г. Саратов)
- ОАО «ЕПК Самара» (г. Самара)
- АО «ЕПК Степногорск» (г. Степногорск)

Общая численность персонала: более **8 500** человек

R&D-площадка ЕПК включает:

- **Центральное конструкторское бюро** (г. Самара)
- **Инжиниринговый центр ЕПК** (г. Москва)

ЕПК является организацией, ведущей секретариаты Межгосударственного технического комитета по стандартизации **МТК 307 «Подшипники качения»** и Российского Технического комитета по стандартизации **ТК 307 «Подшипники качения»**.

ЕПК участвует во всех рабочих группах профильного ТК Международной организации по стандартизации.

География и структура

ООО «ЕПК - Новые технологии»

- Производит более 800 типов крупногабаритных подшипников качения

ОАО «ЕПК Самара»

- Проектирует и производит более 5000 типов подшипников для авиационного двигателестроения

Складской центр

ОАО «ЕПК Волжский»

- Проектирование и производство конических и цилиндрических роликовых подшипников, шариковых подшипников, компонентов

ООО «ЕПК-Бренко Подшипниковая компания»

- Производство подшипников TBU для железнодорожной техники

АО «ЕПК Саратов»

- Проектирование и производство более 1000 типов подшипников и компонентов для агропрома, металлургии, железной дороги, авиации, автопрома

АО «ЕПК Степногорск»

- Производство подшипников для железнодорожной техники и индустриального сегмента промышленности

Корпоративная структура

Корпоративная структура группы компаний ЕПК

ОАО «Управляющая компания ЕПК»

- ОАО «ЕПК Волжский»
- ООО «ЕПК - Новые Технологии»
- АО «ЕПК Степногорск»
- ОАО «ЕПК Самара»
- АО «ЕПК Саратов»
- ОАО «ЕПК Самара» г. Волжский

ООО «Инжиниринговый центр ЕПК»

- ЦСКБ

ООО «Торговый дом ЕПК»

- Производство
- Закупки

- НИОКР
- Испытания
- Технические консультанты

- Сбыт
- Логистика
- Маркетинг
- Послепродажное обслуживание
- Стратегия и развитие

Функции управления всех заводов Группы и Торгового дома ЕПК переданы Управляющей компании ЕПК

Ассортимент продукции ЕПК

Ж/д подшипники

- Используются в узлах железнодорожной техники, колесных парах и тормозных системах и т.д.

Автомобильные и с/х подшипники

- Используются в узлах автомобильной и с/х техники, карданных валах, трансмиссии и т.д.

Специальные подшипники

- Используются в авиационной и аэрокосмической промышленности, машиностроении, судостроении и атомной энергетике

Вторичный рынок

- Преимущественно подшипники автомобильной и с/х техники, а также индустриальные подшипники

Индустриальные подшипники

- Подшипники для энергетики, металлургии, электротехники, машиностроения и целлюлозно-бумажной промышленности

Прочее

- Ролики, шарики, кольца и другие компоненты подшипников

Сбалансированный ассортимент продукции, известная марка в СНГ

Типы подшипников – Железнодорожный сегмент

Шариковый подшипник

Самоустанавливающийся шарикоподшипник

Радиально-упорный шарикоподшипник

Подшипник с игольчатыми роликами

Подшипник конический

Подшипник с цилиндрическими роликами

Подшипник со сферическими роликами

Упорный шариковый подшипник

Упорный роликовый подшипник

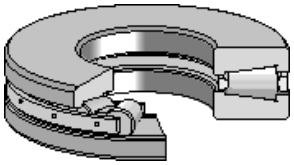

Кассетный подшипник TBU

Предприятия ЕПК для железнодорожной отрасли

Для железнодорожной отрасли и городского рельсового транспорта подшипниковую продукцию производят:

- **АО «ЕПК Степногорск»**
- **АО «ЕПК Саратов»**
- **ООО «ЕПК-Бренко Подшипниковая Компания»**
- **ОАО «ЕПК Волжский»**

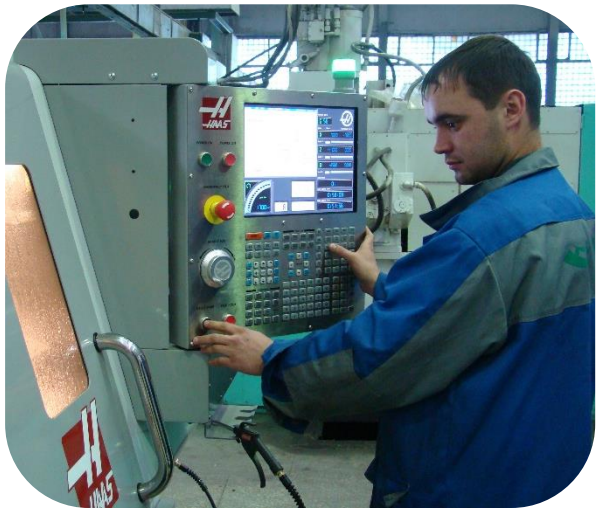

Применяемость продукции ЕПК, поставляемой Департаментом продаж железнодорожных подшипников

Тепловозы

Электровозы

Грузовые вагоны

Вагоны метро

Электропоезда

Пассажирские вагоны

Путевые машины

Трамваи

Специальные вагоны

Основные типы поставляемых и возможных к поставке подшипников на железнодорожный рынок

- **Локомотивы** – подшипники для буксовых узлов, тяговых двигателей и редукторов - конические кассетного типа, сферические, цилиндрические

- **Грузовые вагоны** - подшипники буксовые роликовые цилиндрические и конические кассетного типа, подшипники сдвоенные

- **Пассажирские и специальные вагоны** - подшипники буксовые роликовые цилиндрические и конические кассетного типа, подшипники сдвоенные, подшипники для редукторов подвагонных генераторов ЖДР-002 и WBA-32/2

- **Электропоезда** – подшипники конические кассетного типа, подшипники сдвоенные, подшипники цилиндрические для буксовых узлов

- **Вагоны метро** – подшипники 30-232822E1M и 30-42822E2M для буксовых узлов серийных вагонов и 30-232724EM и 30-42724EM для буксовых узлов новых вагонов моделей 81-760 и 81-761

- **Трамваи** - подшипники буксовые конические кассетного типа TBU120K

- **Путевые машины** - подшипники цилиндрические для буксовых узлов и конические кассетного типа

Сертификация

Продукция всех предприятий ЕПК сертифицирована в Системе сертификации Таможенного союза.

На предприятиях успешно внедрена и функционирует система менеджмента качества, сертифицированная на соответствие требованиям стандартов ISO 9001:2015 и ISO/TS 22163 «Система менеджмента качества на железнодорожном транспорте. Требования к системе менеджмента бизнеса для железнодорожных предприятий: ISO 9001:2015 и частные требования, применяемые на железнодорожном транспорте.

СЕРТИФИКАТ

настоящим удостоверяет, что предприятие

АО «ЕПК Саратов»
проспект Энтузиастов, д. 64А
410039, г. Саратов
Российская Федерация

в перечисленных в приложении территориальных подразделениях

внедрило и использует
Систему Менеджмента Качества.

Область деятельности:
Проектирование и производство подшипников и их компонентов.

Посредством аудиторской проверки, задокументированной в отчете, было получено подтверждение о том, что эта система менеджмента отвечает требованиям следующего стандарта:

ISO 9001 : 2015

Регистрационный номер сертификата	506178 QM15
Действителен с	2017-10-13
Действителен до	2020-10-12
Дата сертификации	2017-10-13

DQS GmbH

Frank Gräichen
Генеральный директор

Accredited Body: DQS GmbH, August Schanz Straße 21, 60433 Frankfurt am Main, Germany
Administrative Office: OOO SSU ÉKKUES, Respublikanskaya str. 3, 150003 Yaroslavl, Russian Federation 1 / 2

IRIS Certification

C E R T I F I C A T E

awarded to

EPK-Brenco Bearing Company LLC
Prospect Entuziastov 64A
410039, Saratov
Russian Federation

DQS GmbH

confirms, as an IRIS Certification™ approved certification body, that the Management System of the above organization has been assessed and found to be in accordance with the

IRIS Certification™ rules:2017
and based on
ISO/TS 22163:2017

for the activity of Manufacturing
for the scope of certification: 19 (Single railway components)
of railway cassette bearings

Certificate valid from: 19/06/2018 Certificate valid until: 18/06/2021*

Current date: 06/06/2018
Certificate-Register-No: 506175

* Providing that the subsequent surveillance audits are successful before the validity date of the previous audit.
Certification body address: August-Schanz-Straße 21, 60433 Frankfurt am Main, Germany

© 2018 UNIFE. All rights reserved.
1/1

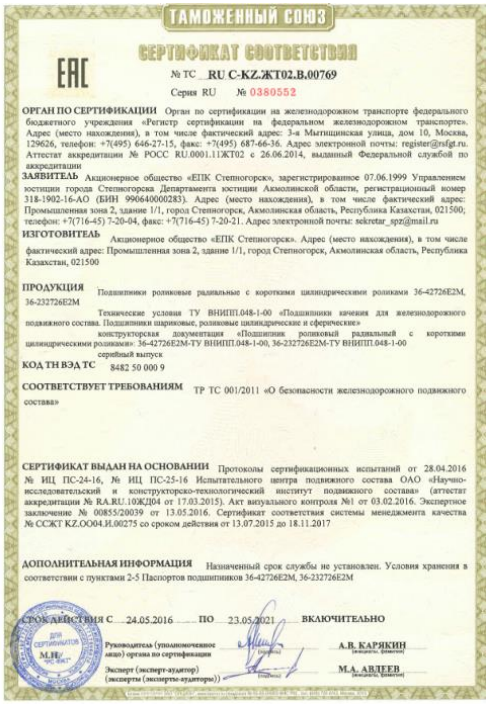

ТАМОЖЕННЫЙ СОЮЗ

ЕАС

СЕРТИФИКАТ СООТВЕТСТВИЯ

№ ТС RU C-KZ.ЖТ02.В.00769
Серия RU № 0380552

ОРГАН ПО СЕРТИФИКАЦИИ Орган по сертификации на железнодорожном транспорте федерального бюджетного учреждения «Регистр сертификации на федеральном железнодорожном транспорте». Адрес (место нахождения), в том числе фактический адрес: 3-я Мытищинская улица, дом 10, Москва, 129626, телефон: +7(495) 646-27-15, факс: +7(495) 687-66-36. Адрес электронной почты: register@rsfgt.ru. Аттестат аккредитации № РОСС RU.0001.11ЖТ02 с 26.06.2014, выданный Федеральной службой по аккредитации

ЗАЯВИТЕЛЬ Акционерное общество «ЕПК Степногорск», зарегистрированное 07.06.1999 Управлением юстиции города Степногорска Департамента юстиции Акмолинской области, регистрационный номер 318-1902-16-АО (БИН 990640000283). Адрес (место нахождения), в том числе фактический адрес: Промышленная зона 2, здание 1/1, город Степногорск, Акмолинская область, Республика Казахстан, 021500; телефон: +7(716-45) 7-20-04, факс: +7(716-45) 7-20-21. Адрес электронной почты: sekretar_spr@mail.ru

ИЗГОТОВИТЕЛЬ Акционерное общество «ЕПК Степногорск». Адрес (место нахождения), в том числе фактический адрес: Промышленная зона 2, здание 1/1, город Степногорск, Акмолинская область, Республика Казахстан, 021500

ПРОДУКЦИЯ Подшипники роликовые радиальные с короткими цилиндрическими роликами 36-42726Е2М, 36-232726Е2М

Технические условия ТУ ВНИПП.048-1-00 «Подшипники качения для железнодорожного подвижного состава. Подшипники шариковые, роликовые цилиндрические и сферические»
конструкторская документация «Подшипник роликовый радиальный с короткими цилиндрическими роликами» 36-42726Е2М-ТУ ВНИПП.048-1-00, 36-232726Е2М-ТУ ВНИПП.048-1-00
серийный выпуск

КОД ТН ВЭД ТС 8482 50 000 9

СООТВЕТСТВУЕТ ТРЕБОВАНИЯМ ТР ТС 001/2011 «О безопасности железнодорожного подвижного состава»

СЕРТИФИКАТ ВЫДАН НА ОСНОВАНИИ Протоколы сертификационных испытаний от 28.04.2016 № ИЦ ПС-24-16, № ИЦ ПС-25-16 Испытательного центра подвижного состава ОАО «Научно-исследовательский и конструкторско-технологический институт подвижного состава» (аттестат аккредитации № RA.RU.10ЖД04 от 17.03.2015). Акт визуального контроля №1 от 03.02.2016. Экспертное заключение № 00855/20039 от 13.05.2016. Сертификат соответствия системы менеджмента качества № ССЖТ KZ.O004.И.00275 со сроком действия от 13.07.2015 до 18.11.2017

ДОПОЛНИТЕЛЬНАЯ ИНФОРМАЦИЯ Назначенный срок службы не установлен. Условия хранения в соответствии с пунктами 2-5 Паспортов подшипников 36-42726Е2М, 36-232726Е2М

СРОК ДЕЙСТВИЯ С 24.05.2016 ПО 23.05.2021 ВКЛЮЧИТЕЛЬНО

Руководитель (уполномоченное лицо) органа по сертификации — А.В. КАРЯКИН
Эксперт (эксперт-аудитор) (эксперты (эксперты-аудиторы)) — М.А. АВДЕЕВ

Сертификация

Продукция предприятий ЕПК сертифицирована на соответствие Европейским нормам и стандартам качества TSI, EN 12080.

TDT TRANSPORTOWY DOZÓR TECHNICZNY
ul. Chałubińskiego 8, 00-613 Warszawa

PCA AC 126

C E R T Y F I K A T
CERTIFICATE

Nr /No 45 142 2017

wydany dla /issued for

OOO TD EPK

Novoostapovskaya 5, build 14

115088 Moscow, Russian Federation

Transportowy Dozór Techniczny potwierdza, że
Transportowy Dozór Techniczny confirms that

Wyrób /Product

railway bearings: WJ 130/240 TNC4 (H0-42926E), WJP 130/240 TNC4 (H0-232926E), NJ 130/240 TNC4 (H0-42926EK), NJP 130/240 TNC4 (H0-232926EK), WJ 130/240 MPC4 (H0-42926П1), WJP 130/240 MPC4 (H0-232926П1), NJ 130/240 MC4 (H0-42926ЛК), NJP 130/240 MC4 (H0-232926ЛК), WJ 120/240 TNC4 (H0-42724EM1), WJP 120/240 TNC4 (H0-232724EM1), WJ 120/240 MC4 (H0-42724M1), WJP 120/240 MC4 (H0-232724M1), 23232MBW33C3 (30-30532321H), WJ 129/240 TNC4 (HO-42926EП), WJP 129/240 TNC4 (HO-232926EП), WJ 128/240 TNC4 (HO-42926EП1), WJP 128/240 TNC4 (HO-232926EП1), WJ 119/240 TNC4 (HO-42724EM1П), WJP 119/240 TNC4 (HO-232724EM1П), WJ 118/240 TNC4 (HO-42724EM1П1), WJP 118/240 TNC4 (HO-232724EM1П1), NJ 129/240 TNC4 (HO-42926EKП), NJP 129/240 TNC4 (HO-232926EKП), NJ 128/240 TNC4 (HO-42926EKП1), NJP 128/240 TNC4 (HO-232926EKП1)

Typ programu certyfikacji
Certification scheme
5

ICS
45.040

wyprodukowany przez / manufactured by

AO EPK SARATOV

Prospekt Entuziastov 64A

410039 Saratov, Russian Federation

spełnia wymagania / fulfills the requirements of

Programu certyfikacji / Certification scheme: PRCw-00_5

PN-EN 12080+A1:2011

Certyfikacja ważna od: / Valid from: 2017-07-03

Certyfikacja ważna do: / Valid to: 2022-07-02

Data wydania certyfikatu: / Date of issue: 2017-07-03

Kierownik
Wydziału Certyfikacji
i Oceny Zgodności
Grzegorz Łyjak

Fcw-09_20160202-12

CEOC INTERNATIONAL

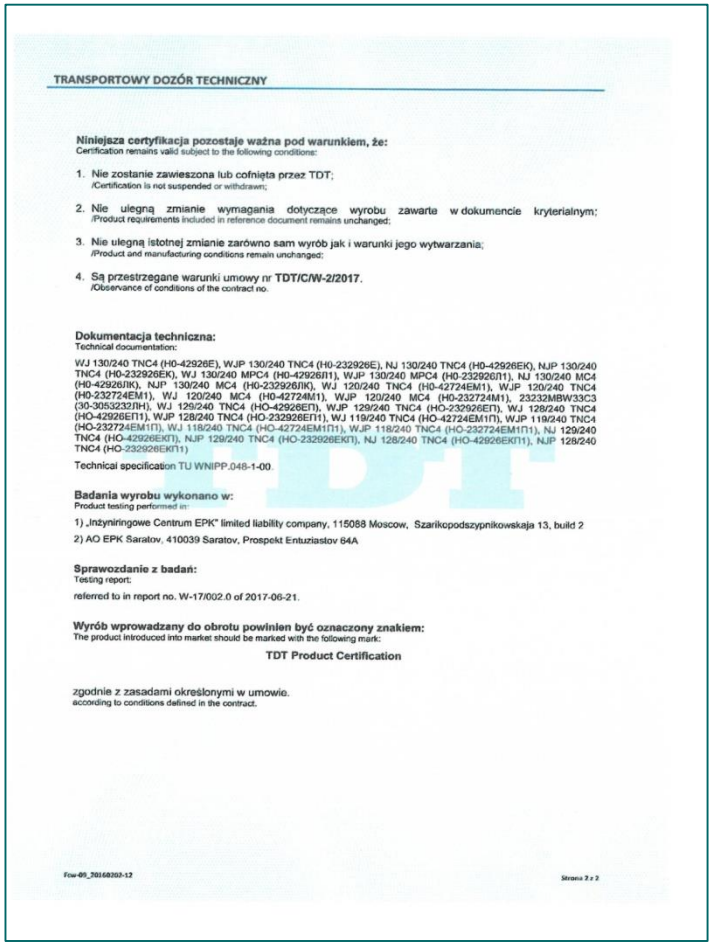

TRANSPORTOWY DOZÓR TECHNICZNY

Niniejsza certyfikacja pozostaje ważna pod warunkiem, że:
Certification remains valid subject to the following conditions:

1. Nie zostanie zawieszona lub cofnięta przez TDT;
   /Certification is not suspended or withdrawn;
2. Nie ulegną zmianie wymagania dotyczące wyrobu zawarte w dokumencie kryterialnym;
   /Product requirements included in reference document remains unchanged;
3. Nie ulegną istotnej zmianie zarówno sam wyrób jak i warunki jego wytwarzania;
   /Product and manufacturing conditions remain unchanged;
4. Są przestrzegane warunki umowy nr **TDT/C/W-2/2017**.
   /Observance of condisons of the contract no.

Dokumentacja techniczna:
Technical documentation:

WJ 130/240 TNC4 (H0-42926E), WJP 130/240 TNC4 (H0-232926E), NJ 130/240 TNC4 (H0-42926EK), NJP 130/240 TNC4 (H0-232926EK), WJ 130/240 MPC4 (H0-42926П1), WJP 130/240 MPC4 (H0-232926П1), NJ 130/240 MC4 (H0-42926ЛК), NJP 130/240 MC4 (H0-232926ЛК), WJ 120/240 TNC4 (H0-42724EM1), WJP 120/240 TNC4 (H0-232724EM1), WJ 120/240 MC4 (H0-42724M1), WJP 120/240 MC4 (H0-232724M1), 23232MBW33C3 (30-30532321H), WJ 129/240 TNC4 (HO-42926EП), WJP 129/240 TNC4 (HO-232926EП), WJ 128/240 TNC4 (HO-42926EП1), WJP 128/240 TNC4 (HO-232926EП1), WJ 119/240 TNC4 (HO-42724EM1П), WJP 119/240 TNC4 (HO-232724EM1П), WJ 118/240 TNC4 (HO-42724EM1П1), WJP 118/240 TNC4 (HO-232724EM1П1), NJ 129/240 TNC4 (HO-42926EKП), NJP 129/240 TNC4 (HO-232926EKП), NJ 128/240 TNC4 (HO-42926EKП1), NJP 128/240 TNC4 (HO-232926EKП1)

Technical specification TU WNIPP.048-1-00.

Badania wyrobu wykonano w:
Product testing performed in:

1) „Inżyniringowe Centrum EPK" limited liability company, 115088 Moscow, Szarikopodszypnikowskaja 13, build 2

2) AO EPK Saratov, 410039 Saratov, Prospekt Entuziastov 64A

Sprawozdanie z badań:
Testing report;

referred to in report no. W-17/002.0 of 2017-06-21.

Wyrób wprowadzany do obrotu powinien być oznaczony znakiem:
The product introduced into market should be marked with the following mark:

TDT Product Certification

zgodnie z zasadami określonymi w umowie.
according to conditions defined in the contract.

Fcw-09_20160202-12

Strona 2 z 2

Сертификация

TDT TRANSPORTOWY DOZÓR TECHNICZNY
ul. Chałubińskiego 8, 00-613 Warszawa

PCA
AC 126

INTERMEDIATE EC VERIFICATION CERTIFICATE
NO. 1468 / 8 / SH1 / 17 / RST / PLEN / 171

In accordance with directive 2008/57/EC of the European Parliament and of the Council of 17 June 2008 on the interoperability of the rail system within the Community with the latest changes

the part of subsystem (details specified in the annex):

Part of subsystem

Railway bearings: WJ 130/240 TNC4 (H0-42926E), WJP 130/240 TNC4 (H0-232926E), NJ 130/240 TNC4 (H0-42926EK), NJP 130/240 TNC4 (H0-232926EK), WJ 130/240 MPC4 (H0-42926Л1), WJP 130/240 MPC4 (H0-232926Л1), NJ 130/240 MC4 (H0-42926ЛК), NJP 130/240 MC4 (H0-232926ЛК), WJ 120/240 TNC4 (H0-42724EM1), WJP 120/240 TNC4 (H0-232724EM1), WJ 120/240 MC4 (H0-42724M1),WJP 120/240 MC4 (H0-232724M1)

Issued for (name and address of the holder)

OOO TD EPK
Novoostapovskaya 5, build 14
115088 Moscow, Russian Federation

Place of manufacturing: (if other as mentioned address)

has been subject to assessment by
Transportowy Dozór Techniczny
regarding to compliance with requirements stated in mentioned directive
and Regulations and Decisions in accordance with the list in annex
The compliance of this part of subsystem with the restrictions and conditions included in the annex, which is the integral part of this certificate has been confirmed.
EC design examination has been conducted by appliance of module SH1
in accordance with applicable decision issued in line with above directive.

Certificate remains valid subject to observance by the holder all the obligations of the contract No JN-1468-CR-WAG-011-17 and the requirements of the reference documents for the assessment conducted. Product should meet the requirements of the reference documents specified in the appendix 1468/2/SH1/17RST/PLEN/171.1 and cannot be subject to any modifications. Reports, protocols and records on its inspections and tests constitute an integral part of this certificate.

The place and date of issue the certificate — Warszawa, 2017-07-12

Deputy Director of Transportowy Dozór Techniczny

Małgorzata Możdżierz - Zarzyka

Essential requirements has been assessed as fulfiling the conformity in accordance with the technical requirements of an appropriate TSI.

NOTIFIED BODY 1468

CEOC INTERNATIONAL

TRANSPORTOWY DOZÓR TECHNICZNY

Annex No. 1468 / 8 SH1 / 17 / RST / PL / 171.1
to Intermediate EC Verification Certificate No. 1468 / 8/SH1 / 17 / RST / EN / 171

Part of subsystem	**Railway bearings: WJ 130/240 TNC4 (H0-42926E), WJP 130/240 TNC4 (H0-232926E), NJ 130/240 TNC4 (H0-42926EK), NJP 130/240 TNC4 (H0-232926EK), WJ 130/240 MPC4 (H0-42926Л1), WJP 130/240 MPC4 (H0-232926Л1), NJ 130/240 MC4 (H0-42926ЛК), NJP 130/240 MC4 (H0-232926ЛК), WJ 120/240 TNC4 (H0-42724EM1), WJP 120/240 TNC4 (H0-232724EM1), WJ 120/240 MC4 (H0-42724M1),WJP 120/240 MC4 (H0-232724M1)**
Issued for (name and address of the holder:	**OOO TD EPK, Novoostapovskaya 5, build 14, 115088 Moscow, Russian Federation**
Place of manufacturing: (if other as mentioned address)	**AO EPK Saratov, Prospekt Entuziastov 64A, 410039 Saratov, Russian Federation**
Technical file (number of revision)	**Technical file of railway bearings**
Characteristic of product:	**Railway bearings applicable to freight rolling stock**
Evaluation report:	**Test report No. CR-WAG-17-011/17.1 from 16th June 2017, CR-WAG-17-011.0 from the 29th June 2017**
The range of assessment:	**Intermediate EC Verification of the part of subsystem**
Applicable TSI:	**TSI Freight rolling stock**
The range of restrictions:	-

Specification of applicable TSI and reference documents:

Name	Title	Reference no.
EU Decision	Commission Regulation of 13 March 2013 concerning the technical specification for interoperability relating to the subsystem 'rolling stock - freight wagons' of the rail system in the European Union and repealing Decision 2006/861/EC, as amended	2010/713/Eu
EU Regulation	Commission Regulation of 13 March 2013 concerning the technical specification for interoperability relating to the subsystem 'rolling stock - freight wagons' of the rail system in the European Union and repealing Decision 2006/861/EC, as amended	2013/321/UE
Quality management system file	Quality Book, Procedures, Instructions	
EC design examination certificate	1468/2/SH1/17RST/EN/169 from 2017-07-12, valid to 2022-07-12	
Quality management system certificate	1468/2/SH1/17RST/EN/170 from 2017-07-12	

Specification of approved documents and the other certifications:

Title	Reference	Reference no.
According to test reports No. CR-WAG-17-011/17.1 from 16th June 2017		

Deputy Director of Transportowy Dozór Techniczny

Małgorzata Możdżierz - Zarzyka

CEOC INTERNATIONAL

NOTIFIED BODY 1468

Strona 1 z 1

Сертификация

TDT TRANSPORTOWY DOZÓR TECHNICZNY
ul. Chałubińskiego 8, 00-613 Warszawa

PCA
AC 126

EC design examination certificate

No. 1468 / 2 / SH1 / 17 / RST / EN / 169

In accordance with directive 2008/57/EC of the European Parliament and of the Council of 17 June 2008 on the interoperability of the rail system within the Community with the latest changes

the part of subsystem (details specified in the annex):

Part of subsystem

Railway bearings: WJ 130/240 TNC4 (H0-42926E), WJP 130/240 TNC4 (H0-232926E), NJ 130/240 TNC4 (H0-42926EK), NJP 130/240 TNC4 (H0-232926EK), WJ 130/240 MPC4 (H0-42926/I1), WJP 130/240 MPC4 (H0-232926/I1), NJ 130/240 MC4 (H0-42926ЛК), NJP 130/240 MC4 (H0-232926ЛК), WJ 120/240 TNC4 (H0-42724EM1), WJP 120/240 TNC4 (H0-232724EM1), WJ 120/240 MC4 (H0-42724M1),WJP 120/240 MC4 (H0-232724M1)

Issued for (name and address of the holder)

OOO TD EPK
Novoostapovskaya 5, build 14
115088 Moscow, Russian Federation

Place of manufacturing: (if other as mentioned address)

has been subject to assessment by

Transportowy Dozór Techniczny

regarding to compliance with requirements stated in mentioned directive and Regulations and Decisions in accordance with the list in annex

The compliance of this part of subsystem with the restrictions and conditions included in the annex, which is the integral part of this certificate has been confirmed.

EC design examination has been conducted by appliance of module SH1 in accordance with applicable decision issued in line with above directive.

Certificate remains valid subject to observance by the holder all the obligations of the contract No JN-1468-CR-WAG-011-17 and the requirements of the reference documents for the assessment conducted. Product should meet the requirements of the reference documents specified in the appendix 1468/2/SH1/17/RST/PLEN/169.1 and cannot be subject to any modifications. Reports, protocols and records on its inspections and tests constitute an integral part of this certificate.

The place and date of issue the certificate — Warszawa, 2017-07-12

Validity date of certificate — 2022-07-12

Deputy Director of
Transportowy Dozór Techniczny

Małgorzata Moździerz-Zarzyka

*Essential requirements has been assessed as fulfilling the conformity in accordance with the technical requirements of an appropriate TSI.

NOTIFIED BODY 1468

CEOC INTERNATIONAL

TRANSPORTOWY DOZÓR TECHNICZNY

Annex No. 1468 / 2/ SH1 / 17 / RST / EN / 169.1
to EC design examination certificate No. 1468 / 2/SH1 / 17 / RST / EN / 169

Part of subsystem	**railway bearings: WJ 130/240 TNC4 (H0-42926E), WJP 130/240 TNC4 (H0-232926E), NJ 130/240 TNC4 (H0-42926EK), NJP 130/240 TNC4 (H0-232926EK), WJ 130/240 MPC4 (H0-42926/I1), WJP 130/240 MPC4 (H0-232926/I1), NJ 130/240 MC4 (H0-42926ЛК), NJP 130/240 MC4 (H0-232926ЛК), WJ 120/240 TNC4 (H0-42724EM1), WJP 120/240 TNC4 (H0-232724EM1), WJ 120/240 MC4 (H0-42724M1), WJP 120/240 MC4 (H0-232724M1)**
Issued for (name and address of the holder)	**OOO TD EPK, Novoostapovskaya 5, build 14, 115088 Moscow, Russian Federation**
Place of manufacturing: (if other as mentioned address)	**AO EPK Saratov, Prospekt Entuziastov 64A, 410039 Saratov, Russian Federation**
Technical file (number of revision)	**Technical file of railway bearings**
Characteristic of product:	**Railway bearings applicable to freight rolling stock**
Evaluation report:	**Report No. CR-WAG-17-011/17.1 from 16th June 2017**
The range of assessment:	**Intermediate EC Verification of the part of subsystem**
Applicable TSI:	**TSI Freight rolling stock**
The range of restrictions:	-

Specification of applicable TSI and reference documents:

Name	Title	Reference no.
EU Decision	Commission Regulation of 13 March 2013 concerning the technical specification for interoperability relating to the subsystem 'rolling stock - freight wagons' of the rail system in the European Union and repealing Decision 2006/861/EC, as amended	2010/713/EU
EU Regulation	Commission Regulation of 13 March 2013 concerning the technical specification for interoperability relating to the subsystem 'rolling stock - freight wagons' of the rail system in the European Union and repealing Decision 2006/861/EC, as amended	2013/321/EU
Quality management system certificate	1468/2/SH1/17/RST/EN/170 from 2017-07-12	

Specification of approved documents and the other certifications:

Title	Reference	Reference no.
According to test reports No. CR-WAG-17-011/17.1 from 16th June 2017		

Deputy Director of
Transportowy Dozór Techniczny

Małgorzata Moździerz - Zarzyka

CEOC INTERNATIONAL

NOTIFIED BODY 1468

Strona 1 z 1

Сертификация

TDT TRANSPORTOWY DOZÓR TECHNICZNY
ul. Chałubińskiego 8, 00-613 Warszawa

PCA AC 111

Quality management system certificate

No. 1468 / 4 / SH1 / 17 / RST / EN / 170

In accordance with directive 2008/57/EC of the European Parliament and of the Council of 17 June 2008 on the interoperability of the rail system within the Community with the latest changes

quality management system in:

OOO TD EPK

Novoostapovskaya 5, build 14

115088 Moscow, Russian Federation

has been subject to assessment by

Transportowy Dozór Techniczny

regarding to compliance with requirements stated in mentioned directive and Regulations and Decisions in accordance with the list in annex. As the result the compliance of quality management system with the technical and functional scopes has been confirmed, regarding to the part of subsystem:

railway bearings: WJ 130/240 TNC4 (H0-42926E), WJP 130/240 TNC4 (H0-232926E), NJ 130/240 TNC4 (H0-42926EK), NJP 130/240 TNC4 (H0-232926EK), WJ 130/240 MPC4 (H0-42926Л1), WJP 130/240 MPC4 (H0-232926Л1), NJ 130/240 MC4 (H0-42926ЛК), NJP 130/240 MC4 (H0-232926ЛК), WJ 120/240 TNC4 (H0-42724EM1), WJP 120/240 TNC4 (H0-232724EM1), WJ 120/240 MC4 (H0-42724M1), WJP 120/240 MC4 (H0-232724M1),

The certificate is valid subject to continuous maintenance the conformity with the EC design examination certificate according to the specification in annex no. 1468 / 4 / SH1 / 17 / RST / EN / 170.1 which is the integral part of this certificate.
Certificate remains valid subject to continuous maintenance of quality management system in accordance with the monitored by regular and unexpected activities in surveillance requirements of above directive.

Certification of the quality management system has been conducted by appliance of module SH1 in accordance with decision 2010/713/UE issued in line with above directive.

Place and date of issue the certificate Warszawa, 2017-07-12

Deputy Director of
Transportowy Dozór Techniczny

Małgorzata Możdzierz - Zarzyka

The certificate indicates that the Notified Body has verified the implementation, the adequacy and active management at the quality system regarding to stated elements of the subsystem. The certificate is not granted formal status of conformity with ISO 9001 etc..
Essential requirements has been assessed as fulfilling the conformity in accordance with the technical requirements of an appropriate TSI.

NOTIFIED BODY 1468

MEMBER OF CEOC INTERNATIONAL

TRANSPORTOWY DOZÓR TECHNICZNY

Annex No. 1468 / 4 / SH1 / 17 / RST / EN / 170.1
Quality management system certificate No. 1468 / 4 / SH1 / 17 / RST / EN / 170

For Applicant:

Issued for (name and address of the holder) **OOO TD EPK, Novoostapovskaya 5, build 14, 115088 Moscow, Russian Federation**

Place of manufacturing: (if other as mentioned address) **AO EPK Saratov, Prospekt Entuziastov 64A, 410039 Saratov, Russian Federation**

Evaluation raport CR-WAG-17-011.0

Specification of approved documents and the other certifications:

Title	Issued by	Reference no.	Date of issue	Validity date
EC design examination certificate	Transportowy Dozór Techniczny	1468/2/SH1/17/RST/EN/169	2017-07-12	2022-07-12

Initial assessment and constant surveillance of the quality management system are carried out in accordance with the following TSI and reference documents:

Name	Title	Reference no.
EU Decision	Commission Regulation of 13 March 2013 concerning the technical specification for interoperability relating to the subsystem 'rolling stock - freight wagons' of the rail system in the European Union and repealing Decision 2006/861/EC, as amended	2010/713/EU
EU Regulation	Commission Regulation of 13 March 2013 concerning the technical specification for interoperability relating to the subsystem 'rolling stock - freight wagons' of the rail system in the European Union and repealing Decision 2006/861/EC, as amended	2013/321/EU
Quality management system file	Quality Book, Procedures, Instructions	

Copies of all reports of the audits are stored in the records under the case number 1468-CR-WAG-011/17

The applicant provided information in the application confirming compliance the following item, which is part of the subsystem

railway bearings: railway bearings: WJ 130/240 TNC4 (H0-42926E), WJP 130/240 TNC4 (H0-232926E), NJ 130/240 TNC4 (H0-42926EK), NJP 130/240 TNC4 (H0-232926EK), WJ 130/240 MPC4 (H0-42926Л1), WJP 130/240 MPC4 (H0-232926Л1), NJ 130/240 MC4 (H0-42926ЛК), NJP 130/240 MC4 (H0-232926ЛК), WJ 120/240 TNC4 (H0-42724EM1), WJP 120/240 TNC4 (H0-232724EM1), WJ 120/240 MC4 (H0-42724M1), WJP 120/240 MC4 (H0-232724M1),

with directive 2008/57/EC

Information provided by the applicant are the technical documentation.

Deputy Director of
Transportowy Dozór Techniczny

Małgorzata Możdzierz - Zarzyka

MEMBER OF CEOC INTERNATIONAL

NOTIFIED BODY 1468

Strona 1 z 1

Проект ЕПК-Бренко

На базе АО «ЕПК Саратов» реализован российско-американский проект ЕПК – Бренко, в рамках которого создано совместное предприятие ООО «ЕПК-Бренко Подшипниковая Компания» по выпуску железнодорожных буксовых подшипников кассетного типа.

Сотрудничество с лидером американского рынка железнодорожных подшипников – компанией Brenco позволило ЕПК выйти на качественно новый уровень производства.

Преимущества кассетного подшипника

Преимущества кассетного подшипника

Подшипники конические двухрядные кассетного типа, производимые ООО «ЕПК-Бренко Подшипниковая Компания» для буксовых узлов железнодорожного подвижного состава:

+ имеют более высокий по сравнению с другими типами подшипников аналогичного применения гарантийный срок эксплуатации:
  - **8 лет** или **800 тысяч км** пробега в буксовых узлах грузовых вагонов, локомотивов и моторвагонного подвижного состава;
  - **8 лет** или **1 200 тысяч км** пробега в буксовых узлах пассажирских вагонов;

+ способны воспринимать более высокие радиальные (**до 25 тонн** на ось) и осевые нагрузки;
+ обладают рядом других улучшенных характеристик.

Применение подшипников кассетного типа позволяет снизить расходы на проведение ремонта железнодорожного подвижного состава.

В конструкции конических буксовых подшипников применены лабиринтные уплотнения, обеспечивающие им необходимую защиту от воздействия окружающей среды (атмосферные осадки, пыль, грязь и т.п.).

Конические буксовые подшипники могут эксплуатироваться в различных климатических зонах в диапазоне температур от -60 до +50 градусов Цельсия.

Сервис

- Собственная сервисная служба ЕПК-Бренко
- Монтаж-демонтаж подшипников
- Оценка технического состояния подшипников
- Аттестованные ВРП в Белоруссии, Украине, Казахстане

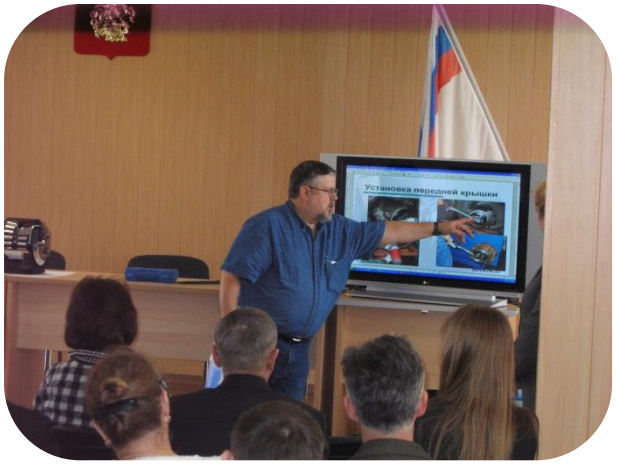

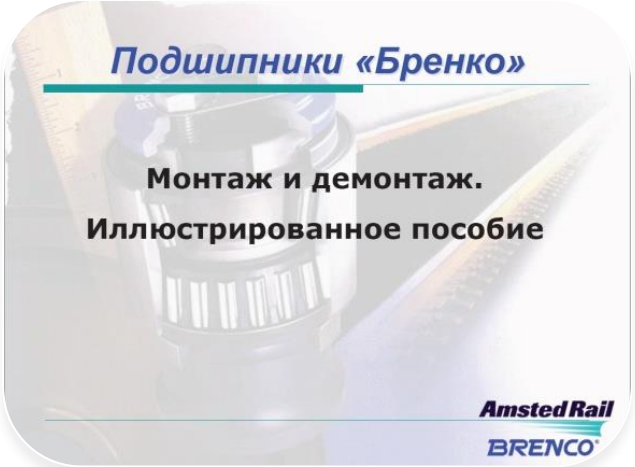

Производство сдвоенного подшипника 46-882726E2MC43

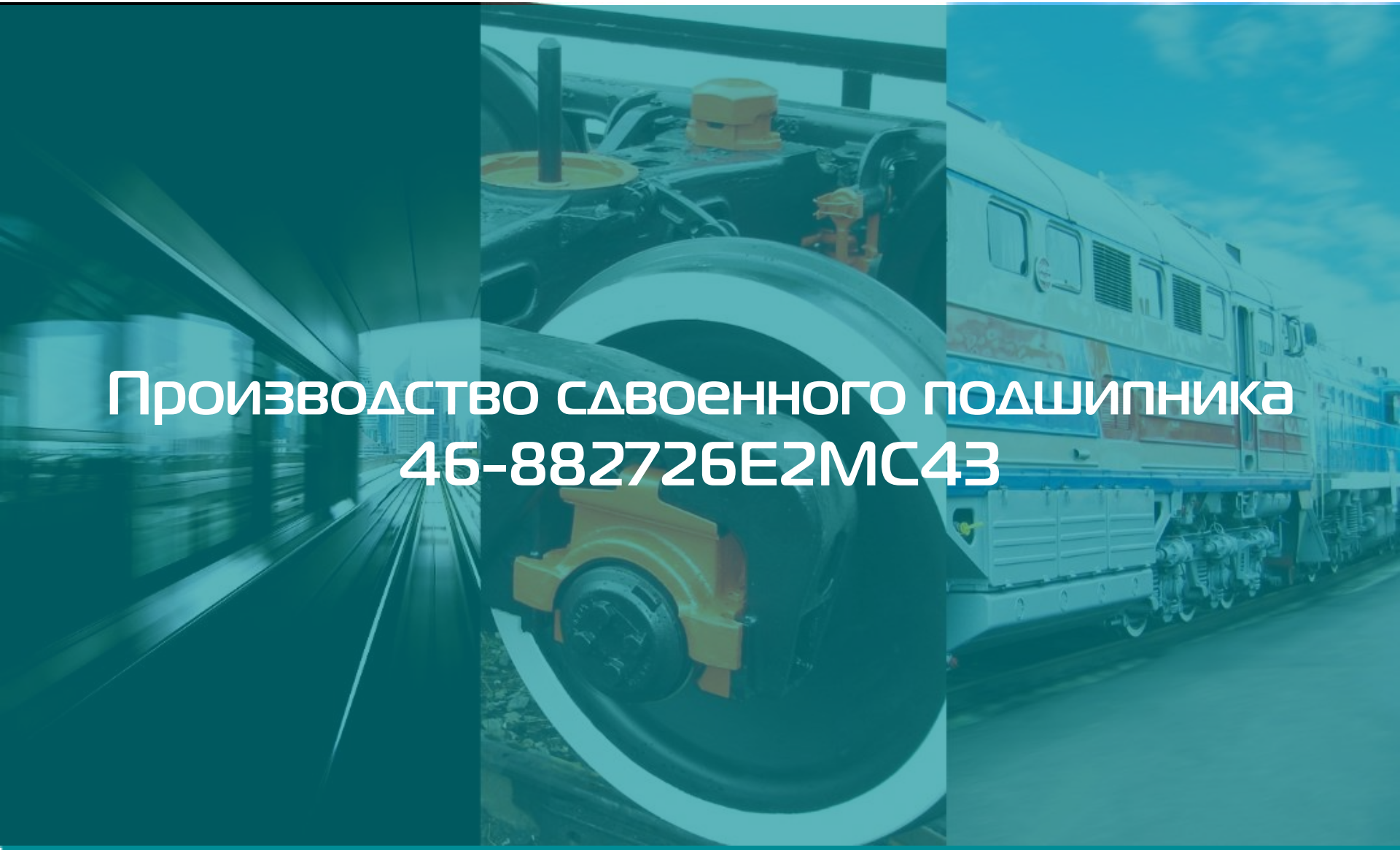

Конструктивное исполнение

Подшипник роликовый радиальный с короткими цилиндрическими роликами сдвоенный 46-882726E2MC43 сдвоенный подшипник представляет собой подшипник закрытого типа в габаритах 130x250x160 мм, состоящий из двух подшипников роликовых радиальных с короткими цилиндрическими роликами, соединенных друг с другом крепежным кольцом, заправленных смазкой и оборудованных уплотнениями.

Сдвоенный подшипник заменяет пару подшипников 36-42726E2M и 36-232726E2M (подшипники, применяемые в серийных буксовых узлах колесных пар).

Существующая конструкция буксового узла
Посадка внутренних колец прессовая горячая

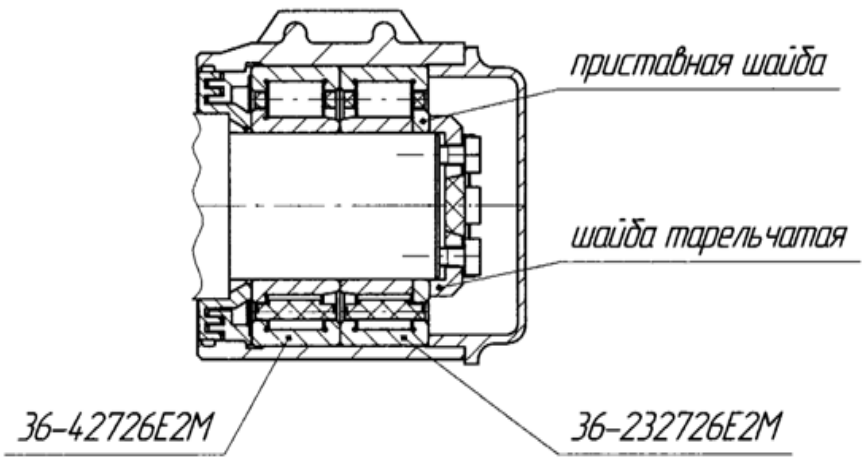

Предлагаемая конструкция буксового узла
Посадка внутренних колец холодная прессовая

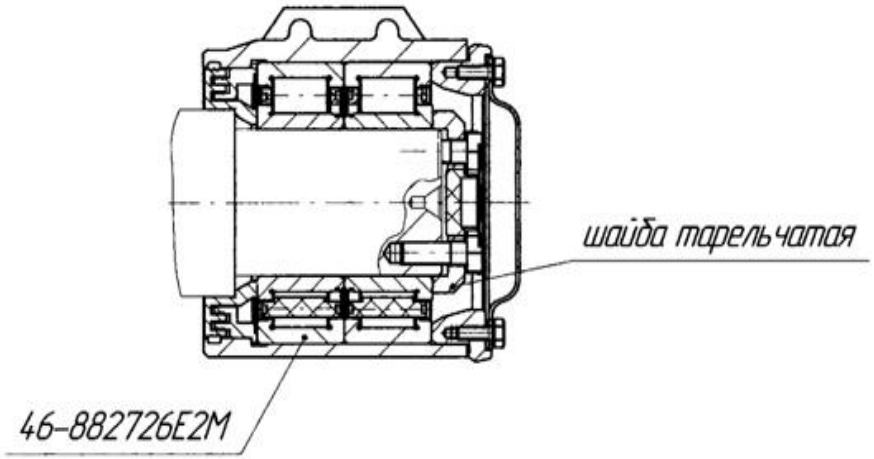

Преимущества сдвоенного подшипника

Главными преимуществами по сравнению с существующими цилиндрическими роликовыми подшипниками являются:

1. Снижение трудоемкости монтажа – демонтажа подшипника в буксовый узел в ремонтных подразделениях железных дорог.

2. Повышение надежности и долговечности буксового узла за счет улучшенной герметичности и обеспечения параметров радиального зазора.

3. Увеличение межремонтного пробега до 500.000 км

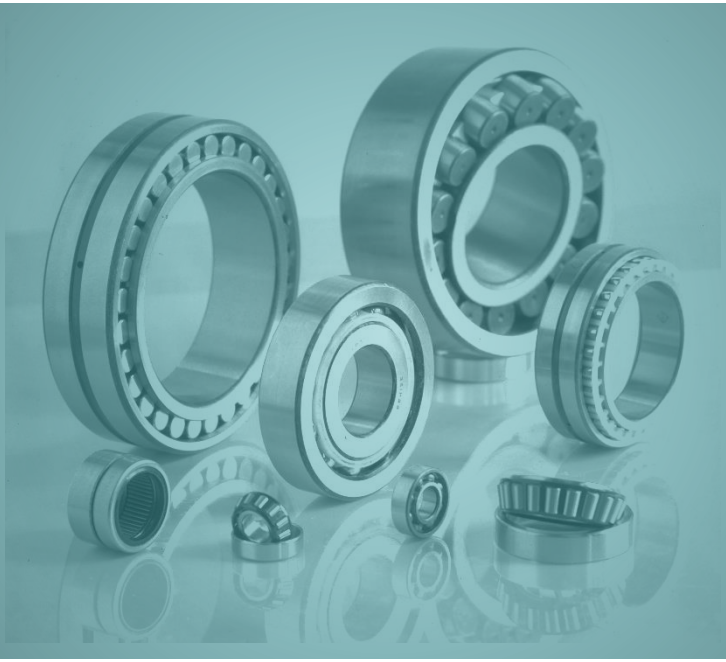

Спасибо за внимание!